Produktdatenblatt

Paris

138/353KH

duraplus®

Sertos®

Artikelnummer	10725216
EAN-Code	4012789533347
Herkunftsland	Deutschland
Warentarifnummer	83024110
Gebrauchs-Kategorie	4
Korrosionsbeständigkeit	5
Türdicke	40-45 mm
Vierkantmaß	8 mm
Stiftstärke WC	8 mm
Stiftlänge vorstehend	
Lochung	Schlitzkopf mit rot/weiß-Scheibe/Olive
Lochungsabstand	78 mm
Farbe	F1 Aluminium silberfarben
Sortiment	Kern-Sortiment
Packeinheit	1
Karton	4

HOPPE-Aluminium-Kurzschild-Türgriff-Garnitur mit Schlitzkopf/Olive und Rot/Weiß-Scheibe für Bad/WC-Türen:

- geprüft nach **DIN EN 1906: 47-0150A** und PIVCERT***Plus*** (1.000.000 Prüfzyklen), Objekt-Garnitur
- Lagerung: Türgriffe fest/drehbar, Rückholfedern, HOPPE-Steckgriff-Verbindung mit Kugel-Arretierung **Sertos®**, wartungsfreie Gleitlager
- Verbindung: HOPPE-Profilvollstift, gehärtet
- Unterkonstruktion: Stahl, Stützknocken
- Befestigung: verdeckt, durchgehend, Gewindeschrauben M5

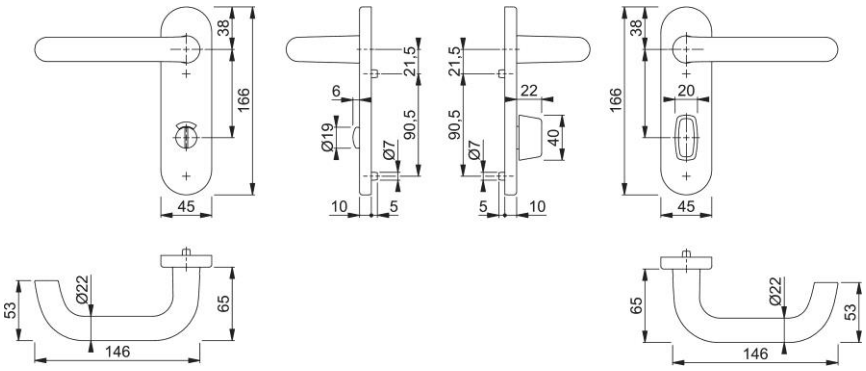

HOPPE AG, Änderungen vorbehalten. 30/05/2024