Produktdatenblatt

Marseille

duraplus®

FS-1138/42H/42HS

Sertos®

Artikelnummer	10726454
EAN-Code	4012789540178
Herkunftsland	Deutschland
Warentarifnummer	83024110
Türdicke	35-55 mm
Vierkantmaß	9 mm
Stiftlänge vorstehend	
Lochung	Profilzylinder
Farbe	F1 Aluminium silberfarben
Sortiment	Kern-Sortiment
Packeinheit	1
Karton	4

HOPPE-Aluminium-Feuerschutz-Antipanik-Rosetten-Türgriff-Garnitur mit Schlüsselrosetten für Innentüren:

- geprüft nach **DIN 18273** und mitgeprüft in Notausgangs-Verschlüssen nach **DIN EN 179**
- Lagerung: Türgriffe fest/drehbar, Rückholfedern, HOPPE-Steckgriff-Verbindung mit Kugel-Arretierung **Sertos®**, wartungsfreie Gleitlager
- Verbindung: HOPPE-Antipanik-Vollstift
- Unterkonstruktion: Stahl, Stützknocken
- Befestigung: verdeckt, durchgehend, Gewindeschrauben M4
- Besonderheit: Türgriffe mit Stahlkernen

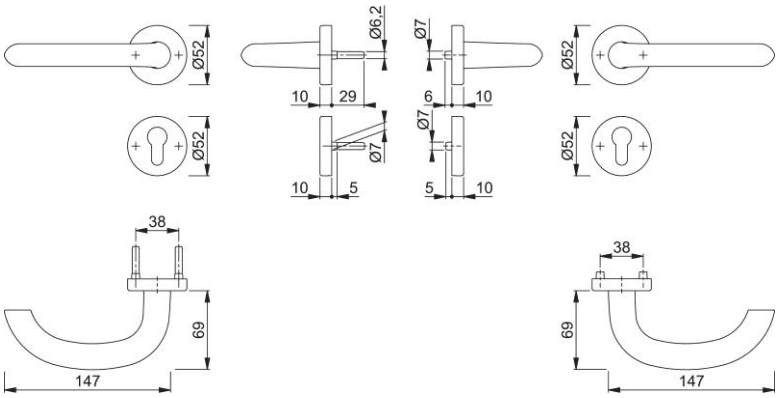

HOPPE AG, Änderungen vorbehalten. 30/05/2024