# Produktdatenblatt

# **Rotterdam**

duraplus®

FS-1401/42H/42HS

SecuSan®

| | |
|---|---|
| Artikelnummer | 11663170 |
| EAN-Code | 4012789793840 |
| Herkunftsland | Deutschland |
| Warentarifnummer | 83024110 |
| Türdicke | 45-65 mm |
| Vierkantmaß | 9 mm |
| Stiftlänge vorstehend | 42 mm |
| Lochung | A=blind I=ungelocht |
| Farbe | F1-2-S Alu silberf. matt SecuSan® (nur für Innenbereich geeignet) |
| Sortiment | Kern-Sortiment |
| Packeinheit | 1 |
| Karton | 4 |

HOPPE-Aluminium-Feuerschutz-Standflügel-Rosetten-Türgriff-Garnitur mit Montagemodul und Schlüsselrosetten für Innentüren:

- geprüft nach **DIN 18273** und mitgeprüft in Notausgangs-Verschlüssen nach **DIN EN 179**
- Lagerung: Türgriff lose, wartungsfreies Gleitlager
- Verbindung: HOPPE-Vollstift mit efha-Einfräsung, vormontiert in der Unterkonstruktion
- Unterkonstruktion: Stahl, Stützknocken
- Befestigung: verdeckt, durchgehend, Gewindeschrauben M4

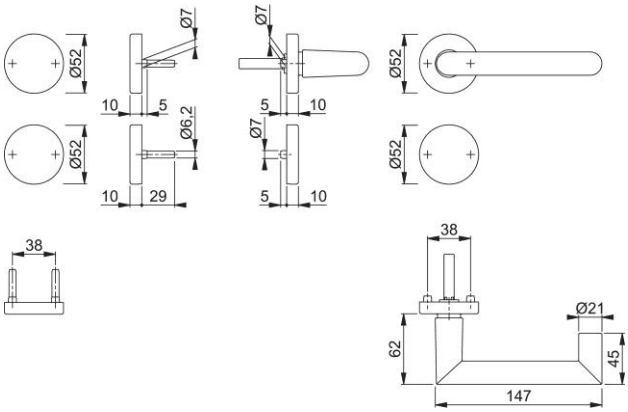


HOPPE AG, Änderungen vorbehalten. 30/05/2024