Produktdatenblatt

Rotterdam

duraplus®

FS-1401/353KH

SecuSan®

Artikelnummer	11663935
EAN-Code	4012789797008
Herkunftsland	Deutschland
Warentarifnummer	83024110
Türdicke	40-65 mm
Vierkantmaß	9 mm
Stiftlänge vorstehend	42 mm
Lochung	A=blind I=Profilzylinder
Lochungsabstand	72 mm
Schrauben	Gewindeschraube
Farbe	F1-2-S Alu silberf. matt SecuSan® (nur für Innenbereich geeignet)
Sortiment	Kern-Sortiment
Packeinheit	1
Karton	4

HOPPE-Aluminium-Feuerschutz-Standflügel-Kurzschild-Türgriff-Garnitur mit Montagemodul für Innentüren:

- geprüft nach **DIN 18273** und mitgeprüft in Notausgangs-Verschlüssen nach **DIN EN 179**
- Lagerung: Türgriff lose, wartungsfreies Gleitlager
- Verbindung: HOPPE-Vollstift mit efha-Einfräsung, vormontiert in der Unterkonstruktion
- Unterkonstruktion: Stahl, Stützknocken
- Befestigung: verdeckt, durchgehend, Gewindeschrauben M4

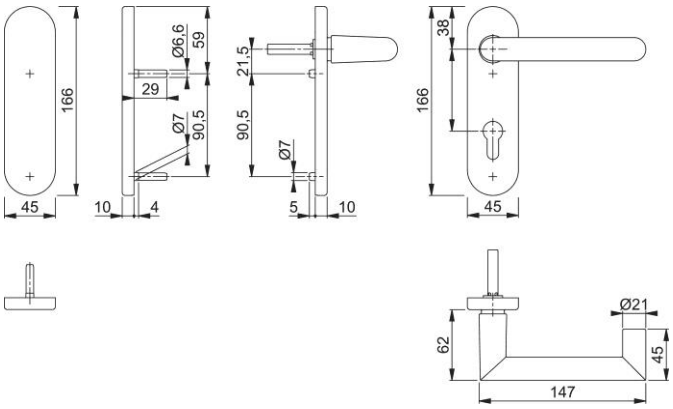

HOPPE AG, Änderungen vorbehalten. 30/05/2024