Produktdatenblatt

Trondheim

duraplus®

FS-E1430/353H

Artikelnummer	11666213
EAN-Code	4012789806977
Herkunftsland	Deutschland
Warentarifnummer	83024110
Türdicke	45-65 mm
Vierkantmaß	9 mm
Stiftlänge vorstehend	42 mm
Lochung	blind
Lochungsabstand	
Schrauben	Gewindeschraube
Farbe	F69 Edelstahl matt
Sortiment	Kern-Sortiment
Packeinheit	1
Karton	4

HOPPE-Edelstahl-Feuerschutz-Standflügel-Langschild-Türgriff-Garnitur mit Montagemodul für Innentüren:

- geprüft nach **DIN 18273**
- Lagerung: Türgriff lose, wartungsfreies Gleitlager
- Verbindung: HOPPE-Vollstift mit efha-Einfräsung, vormontiert in der Unterkonstruktion
- Unterkonstruktion: Stahl, Stützknocken
- Befestigung: verdeckt, durchgehend, Gewindeschrauben M4

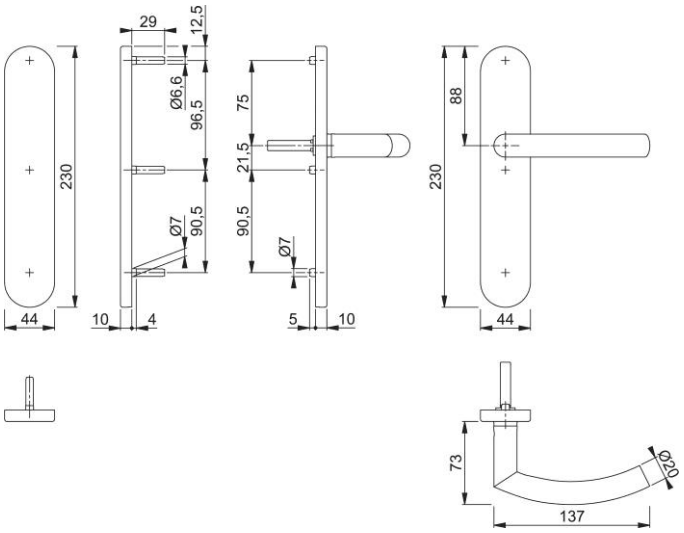

HOPPE AG, Änderungen vorbehalten. 30/05/2024