Fiche technique

Hamburg

1700/300M-D

duraplus®

Carré à montage rapide

N° d'article	11748096
Code EAN	4012789882124
Pays d'origine	Allemagne
Code NC	83024110
Catégorie d'utilisation	3
Résistance à la corrosion	4
Epaisseur de porte	38-47 mm
Epaisseur du carré	7 mm
Longueur du carré	
Percement	clé I (PZ)
Entraxe de percement	70 mm
Couleur	F9714M noir mat
Gamme	Cœur de gamme
Emballage unitaire	5
Carton	20

Garniture HOPPE en aluminium sur plaques longues, pour porte d'entrée :

- Certifiée selon **DIN EN 1906: 37-0140U**, garniture pour bâtiments publics à fréquentation élevée, **EN 1026** (perméabilité à l'air) et **EN 1027** (étanchéité à l'eau) ; classé selon **EN 12207 : A*4** (perméabilité à l'air) et **EN 12208 : E*1050** (étanchéité à l'eau), adaptée aux portes d'entrée dans le cadre de la **RT 2012** (réglementation thermique), et des normes **NF 220**, **NF 297** et **NF 412**
- Assemblage : garniture libre, bagues de guidage sans entretien
- Liaison : **carré à montage rapide HOPPE** avec carré plein HOPPE (poignées mâle/femelle)
- Plaques : piliers de fixation côté extérieur, insert d'étanchéité en mousse ; côté intérieur sans
- Fixation : visible côté intérieur, traversante, par vis filetées M4
- Spécificité : plaque extérieure avec insert d'étanchéité en mousse, pour une meilleure perméabilité à l'air et étanchéité à l'eau

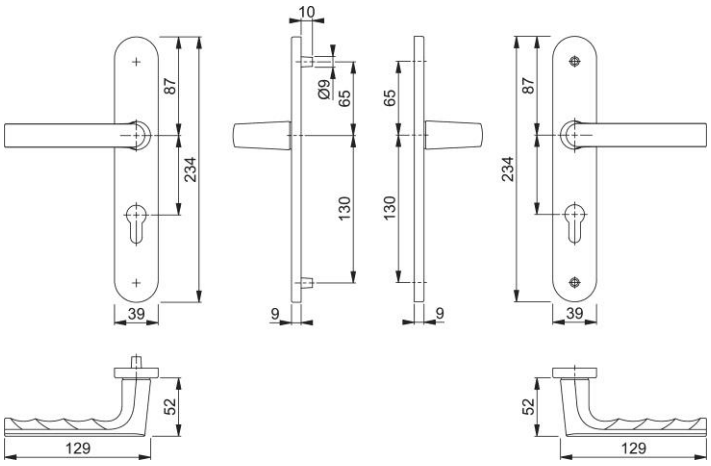

© HOPPE AG, sous réserve de modifications. 10/06/2024