HOPPE
Klika pro Vás.

Technický list výrobku

Hamburg

duraplus®

1700/42KB/42KBS

Quick-Fit

Quick-FitPlus

Objednací číslo	11907861
Kód EAN	4012789995015
Země původu	Itálie
Tarif zboží / sazebník	83024110
Kategorie užití	3
Odolnost proti korozi	4
Tloušťka dveří	37-47 mm
Rozměr čtyřhranu	8/8,5 mm
Rozměr čtyřhranu pro WC-dveře	
Čtyřhran vyčnívající	
Otvor	oválný otvor pro klíc
Barva	F31-1 hliník barvy matné ušlechtilé oceli
Sortiment	základní sortiment
Balicí jednotka	1
Kartón	20

HOPPE - hliníková rozetová garnitura s **QuickFitPlus** s klíčovými rozetami pro interiérové dveře:

- přezkoušeno podle **DIN EN 1906: 37-0140A**, objektová garnitura
- Uložení: dveřní kliky volné, vratná pera použitelná vpravo/vlevo, bezúdržbové kluzné ložisko
- Spojení: **HOPPE Quick-Fit** s plným čtyřhranem HOPPE (klika se čtyřhranem/s otvorem)
- Podkonstrukce: plast, podpůrné noky vyztužené skleněnými vlákny
- Upevnění: násuvné rozety s průchozími podpůrnými noky, plynule nastavitelné
- Zvláštnost: **montáž bez šroubů**

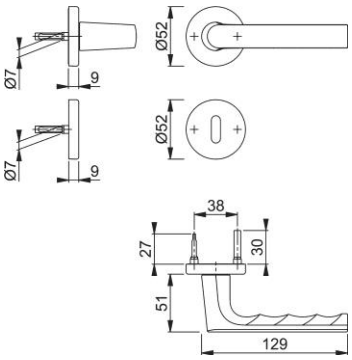

HOPPE s.r.o, změny vyhrazeny. 30/05/2024