Technický list výrobku

Marseille

duraplus®

E1138Z/42H/42NSB-ZA/42HS

Quick-Fit

Objednací číslo	11910616
Kód EAN	4012789996876
Země původu	Německo
Tarif zboží / sazebník	83024110
Tloušťka dveří	72-82 mm
Rozměr čtyřhranu	8 mm
Čtyřhran vyčnívající	
Otvor	profilová cylindrická vložka
Barva	F69 ušlechtilá ocel matná
Sortiment	základní sortiment
Balicí jednotka	1
Kartón	5

HOPPE-nerezová bezpečnostní rozetová garnitura klika/klika s překrytím cylindrické vložky pro vchodové/bytové dveře:

- přezkoušeno podle **DIN 18257 ES1 (SK2)**
- Uložení: dveřní kliky volné, bezúdržbové kluzné ložisko
- Spojení: **HOPPE Quick-Fit** s plným čtyřhranem HOPPE (klika s otvorem/s otvorem)
- Překrytí cylindrické vložky: tvrzená ocel, pro vyčnívající délku cylindrické vložky 10-18 mm
- Podkonstrukce: ocel, podpůrné noky
- Upevnění: skryté, průchozí, šrouby M5
- Zvláštnost: samostatná ocelová konstrukce s lepící podložkou pro upevnění na dveřním zámku jako ochrana proti navrtání

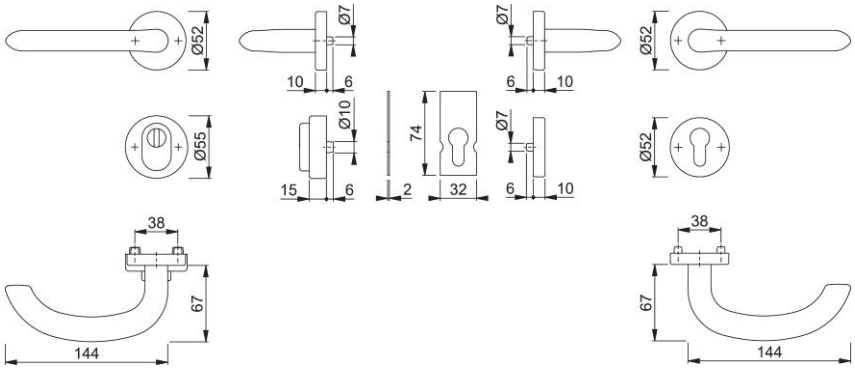

HOPPE s.r.o, změny vyhrazeny. 15/09/2023