Fiche technique

Atlanta

duraplus®

113KH/300LMSGL/1530

Carré à montage rapide

N° d'article	3304472
Code EAN	4012789552973
Pays d'origine	Italie
Code NC	83024150
Catégorie d'utilisation	3
Résistance à la corrosion	4
Epaisseur de porte	58-67 mm
Epaisseur du carré	7 mm
Longueur du carré	
Percement	clé I (PZ)
Entraxe de percement	70 mm
Couleur	F9 alu aspect inox
Gamme	Cœur de gamme
Emballage unitaire	5
Carton	30

Garniture HOPPE en aluminium sur plaques étroites, pour porte-fenêtre :

- Certifiée selon la norme **DIN EN 1906 : 37-0140U**, garniture pour bâtiments publics à fréquentation élevée
- Assemblage : garniture libre, poignée à saillie réduite côté extérieur, poignée côté intérieur, bague de guidage sans entretien
- Liaison : **carré à montage rapide HOPPE** avec carré plein HOPPE (poignées mâle/femelle)
- Plaques : piliers de fixation côté extérieur, sans côté intérieur
- Fixation : visible côté intérieur, traversante, par vis filetées M4

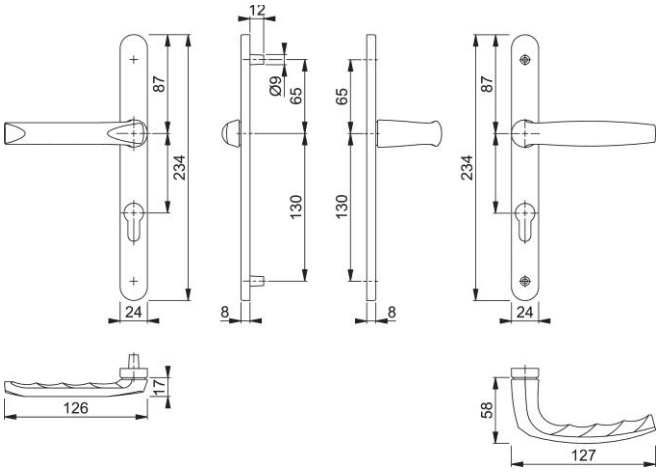

© HOPPE AG, sous réserve de modifications. 08/05/2024