Productinformatieblad

Atlanta

duraplus®

1530/3236ZA/3214

Snelstift

Bestelnummer	3805197
EAN-code	4012789057980
Land van herkomst	Duitsland
Goederen tariefnr.	83024110
Deurdikte	53-58 mm
Stiftafmeting	8 mm
Lengte stiftvoorstand	
Perforatie	profielcilinder
Perforatieafstand	72 mm
Kleur	F1 aluminium zilverkleurig
Assortiment	Core sortiment
Pakeenheid	1
Overdoos	5

HOPPE aluminium inbraakwerend langschild-krukgarnituur met cilinder-trekbeveiliging voor buitendeuren:

- Voldoet aan **SKG®*****
- Lagering: deurkrukken los, hooghoudveer rechts/links toepasbaar, onderhoudsvrij glijlager
- Verbinding: **HOPPE Snelstift** met HOPPE massieve stift (gat-/gatdeel)
- Doorboorbeveiliging: gehard staal, voor voorstaande cilinderlengte 10-18 mm
- Schilden: van massief aluminium, buiten steunnokken, binnen zonder
- Bevestiging: binnen zichtbaar, doorgaand, stalen schroeven M6

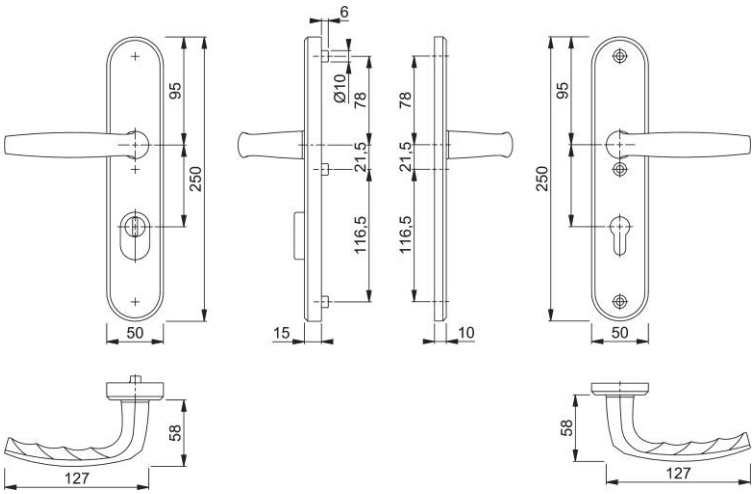

HOPPE AG, wijzigingen voorbehouden. 04/10/2023