Produktdatenblatt

London

duraplus®

113/202SP

Artikelnummer	6675391
EAN-Code	4011952046349
Herkunftsland	Deutschland
Warentarifnummer	83024110
Türdicke	37-42 mm
Vierkantmaß	8 mm
Stiftstärke WC	8 mm
Stiftlänge vorstehend	
Lochung	Schlitzkopf/Olive
Lochungsabstand	78 mm
Schrauben	3,5x20 mm
Farbe	F2 Aluminium neusilberfarben
Sortiment	DIY-Sortiment
Packeinheit	1
Karton	24

HOPPE-Aluminium-Langschild-Türgriff-Garnitur mit Schlitzkopf/Olive für Bad/WC-Türen:

- Lagerung: Türgriffe lose, wartungsfreie Gleitlager
- Verbindung: HOPPE-Profilstift (Stift-/Lochteil)
- Befestigung: sichtbar, Mehrzweckschrauben

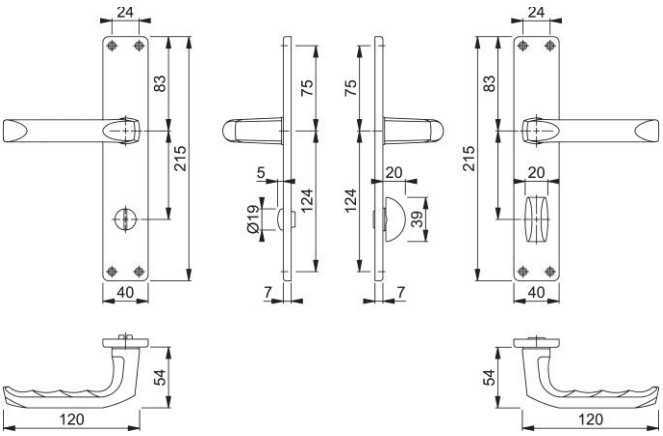

HOPPE AG, Änderungen vorbehalten. 30/05/2024